19만이 설계하는 금속산별의 미래

정의로운 산업전환을 위한 안내서

"노동자의 미래는 노동자가 만들어야 합니다"

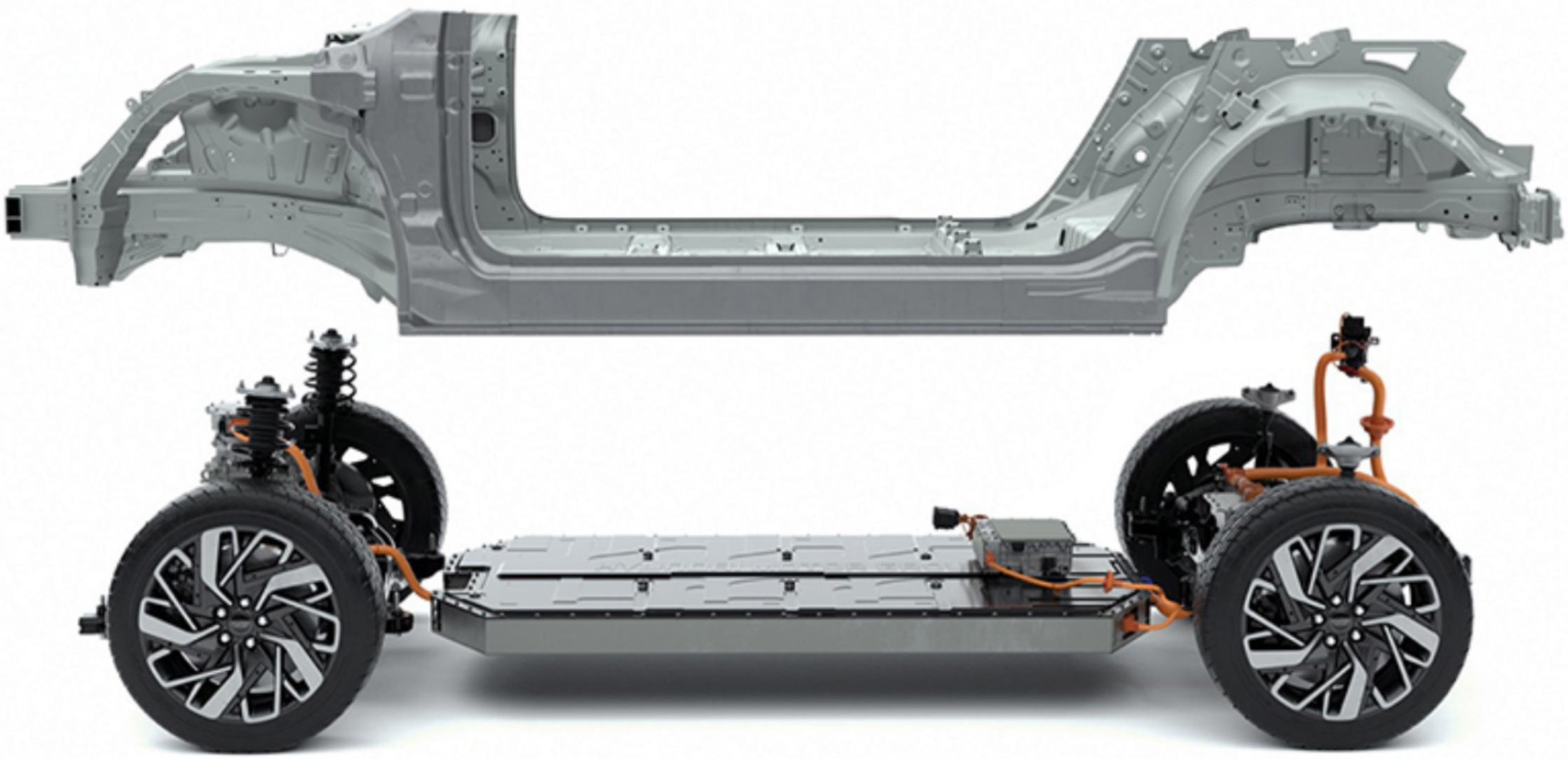

전국금속노동조합

산업전환이 온다

산업전환을 촉진하는 3요소

▲IT기술 발달 ▲구조적 저성장 ▲기후위기

코로나19로 빨라진 변화 속도

▲비대면 경제 활성화 ▲환경에 대한 관심 증가

▲정부의 미래산업 투자 활성화 ▲ 공급망 디지털 연결

총체적 변화 예상

철강, 조선, 에너지, 석유화학, 시멘트, 반도체, 비철금속 등

산업 전 영역에 영향, 특정 산업만의 문제가 아님

전동화로 사라지는 자동차 부품

3만 개 중 1.1만 개

전동화에 영향 받는 자동차 부품사

10,211개 중 2,886개

산업전환의 문제들

산업전환으로 위협받는 일자리

1만 개 업체 중 2,800개 영향, 정부는 1천 개 업체만 전환 지원

그렇다면 나머지 1,800개 업체의 운명은?

정부의 산업전환 대응 양상

업종별 민관 협의체 출범, 재벌과 공조체제 구축

업종별 협의체 출범 과정에서 노동조합은 철저히 배제

산업전환에서의 노동자 배제 경향과 그 영향

노조가 있는 기존 회사가 아니라 노조가 없는 자회사 설립·생산

▲자본통제력 약화와 나쁜 일자리 양산 ▲실업 증가

▲과잉투자와 중복투자 위험 ▲조정 국면 시 구조조정

새로운 산업에서의 노동조합 영향력 약화는
사회양극화로 귀결된다

1 금속노조의 대응

산업전환 협약 제안배경

많은 회사가 역량부족과 정부 눈치 보기로

산업전환에 소극적으로 대처하고 있다.

미래발전과 지속가능성을 위해

회사가 적극적으로 기후위기 대응에 나서야 한다.

금속노조의 **산업전환협약 요구는**

회사의 산업전환 대응을 강제하는 효과가 있다.

2 금속노조의 대응

산업전환 협약 세부내용

산별노조를 주체로 하는 공동결정

산별노조가 공동결정의 주체여야 한다.

사업장 단위의 경영참가는 필연적으로 기업이라는 울타리에 묶이게 된다.

산별노조만이 산업 전체로 **공동결정 범위를 확장할 수 있다.**

산업전환협약의 다섯가지 의제들

1. 고용안정
2. 교육과 훈련
3. 안전과 인권
4. 탄소저감
5. 공정거래

3 금속노조의 대응

공동결정법 법제화 이유

산업전환협약은 금속노조 조합원이 적용대상이다.

하지만 산업전환 흐름에 크게 영향을 받는

2·3차 벤더 이하 노동자 대부분은 노동조합 밖에 있다.

금속노조는 **'누구도 소외시키지 않는다'**는 원칙 아래

'산업전환협약'과 '산업전환 공동결정법'을 함께 요구해

'일하는 사람들'을 전환의 주체로 세운다.

4 금속노조의 대응

공동결정법 세부내용

입법체계	제도	작동층위	주요내용
정의로운 산업전환을 위한 공동결정법	민주적 산업전환위원회	산업·업종 ·지역	▲정의로운 전환의 원칙 수립 ▲민주적 참여 ▲사회경제적 의제 포괄 ▲산업·업종별 전환위원회 설치
	공동결정제도	산업·업종 ·지역	▲협약 체결 사업장에 대한 정책적 지원
		사업장	▲공동결정사항 의무화 (강행규정) ▲단체교섭을 통한 공동결정협약 체결 유도

민주적 산업전환 위원회와 공동결정제도가 함께 가야 하는 이유

전국적인 조율 없는 공동결정제도는 **사업장별 개별화·파편화**를 촉진한다.
또한 산업정책에 개입할 경로가 없는 공동결정제도는 산업의 근본문제 해결할 수 없다.
노조가 제대로 개입하지 못하면 재벌 중심·노동 배제 산업정책 흐름을 통제할 수 없다.
이처럼 **민주적 산업전환위원회는 공동결정제도를 보완하는 역할**을 한다.

5 금속노조의 대응

산별노조할 권리 노조법 개정

공동결정법이 교섭틀이라면

산별노조할 권리쟁취는 교섭력을 확보하는 것이다.

올해 금속노조는 **공동결정법**과 함께

노조법 개정 10만 입법발의를 통해

▲ 사용자단체 범위 확대 ▲ 교섭의제 확대

▲ 파업권 보장 ▲ 교섭창구단일화 폐지에 나선다.

nojo.link

금속노동자의 조직된 힘

10만 입법발의

6/25(금) ~ 7/27(화)

온라인 국민동의청원에 ①공동결정법 제정 ②노조법 개정